Servopohon elektrický pákový do 10Nm
PPN 1

Použití

Servopohony jsou určeny k ovládání a regulaci ventilů, klapek, žaluziových závěrů, topenářských a klimatizačních zařízení. Montují se přímo nebo pomocí mezidílce na ovládaný komponent.

Popis funkce

- jmenovitý moment 10Nm
- tříbodové řízení
- polohové mikrospínače
- signalizační mikrospínače
- ruční ovládání polohy

Technické parametry

- jmenovitý moment 10 Nm
- rychlost přestavení 105 sek / 90°
- řízení tříbodové
- signalizační spínače 230 V/2A
- napájecí napětí 230Vst/24Vst
- frekvence sítě 50/60Hz
- příkon 2VA
- teplota okolí -20 až 60°C
- krytí IP54
- hmotnost 0.5 kg

Certifikace

- prohlášení o shodě ES
- vyhovuje směrnici o odpadovém hospodářství SM-000-05
- ISO9001/2000

Základní rozměry

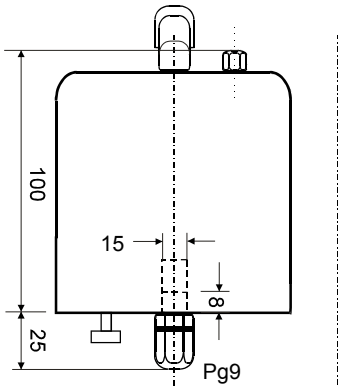

Dolní pohled

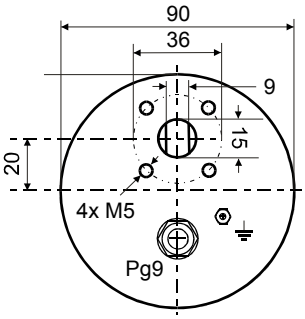

Horní pohled

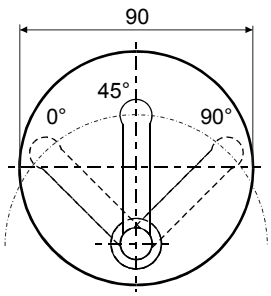
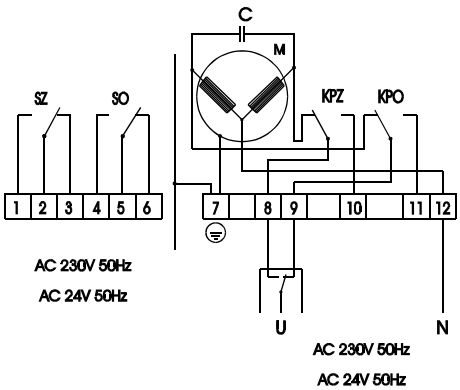
Schema zapojení svorkovnice